Un moniteur haut de gamme 24 pouces et une dalle VA

Le ProLite X2481HS est un écran LCD 24 pouces, à rétro-éclairage LED et doté de la technologie de dalle VA, qui garantit une reproduction des couleurs précise et cohérente, avec des angles de vision supérieures. Offrant un contraste natif de 3000: 1, le Prolite X2481HS fournit d'excellentes performances pour la photographie, la conception web et le design. Un excellent choix pour les universités, les entreprises et les marchés financiers.

Disponible aussi avec un pied réglable en hauteur: ProLite XB2481HS-B1

VA matrix

La technologie VA offre un contraste plus élevé, des noirs plus sombres et les angles de vision bien meilleurs que la technologie traditionnelle TN. L'image aura l'air bien quel que soit l'angle sous lequel vous la regardez.

Haut-parleurs

Ce moniteur LED est équipé de deux haut-parleurs stéréo de qualité.

01 CARACTÉRISTIQUES DE L'ÉCRAN

Diagonale	23.6", 60cm
Matrice	VA LED, finition mate
Résolution native	1920 x 1080 (2.1 megapixel Full HD)
Le ratio d'aspect	16:9
Luminosité	250 cd/m² typique
Contraste	3000:1 typique
Contraste dynamique	12M:1
Temps de réponse	6ms
Angle de vision	horizontal/vertical: 178°/178°, droit/gauche: 89°/89°, en avant/en arrière: 89°/89°
Couleurs supportées	16.7mln 8bit (6bit + Hi-FRC) (sRGB: 99%; NTSC: 72%)
Fréquence horizontale	24 - 80KHz
Fréquence verticale	56 - 75Hz
Surface de travail H x L	521.28 x 293.22mm, 20.5 x 11.5"
Taille du pixel	0.2715mm
Couleur	mate, noir

02 PORTS ET CONNECTEURS

Entrée signal	VGA x1 DVI x1 HDMI x1
HDCP	oui

03 CARACTERISTIQUES

Réducteur de lumière bleue	oui
Langues OSD	EN, DE, FR, ES, IT, PT, CN, RU, JP
Boutons de contrôle	Power, Menu, + /Volume/ Réduct. de lumière bleue, - /ECO, Auto
Paramètres réglables	luminescence (contraste, lumonosité, ECO, i-style Color, ACR), configuration d'image (horloge, phase, H. position, V. position, aspect), couleur (gamma, couleur température), réglage OSD (H. position, V. position, durée OSD, langue), extra (réinitialiser, sélection de l'entrée, HDMI audio, OD, information), volume, réglage automatiqueique
Haut-parleurs	2 x 2W
Sécurité	adapté à la fermeture Kensington-lock™, DDC2B, Mac OSX

04 MECANIQUE

Réglages Position Image	angle V
Angle d'inclinaison	21° en avant; 4° en arrière
Montage VESA	100 x 100mm

05 ACCESSOIRES INCLUS

Câbles	câble d'alimentation, DVI, Audio
Autres	guide démarrage rapide, guide de sécurité

06 GESTION DE L'ÉNERGIE

Bloc d'alimentation	interne

Alimentation	AC 100 - 240V, 50/60Hz
Gestion d'alimentation	27.9W typique, 0.3W en veille, 0.25W éteint

07 NORMES

Certifications	CE, TÜV-GS, CU
Classe d'efficacité énergétique	B
Autre	Norme REACH SVHC au dessus de 1% de plomb

08 DIMENSIONS / POIDS

Dimensions produit L x H x P	543.5 x 389 x 213.5mm
Poids (sans boîte)	3.7kg
Code EAN	4948570113576

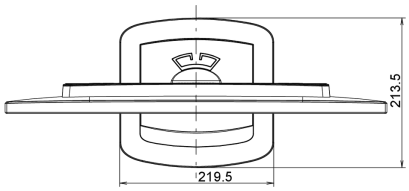

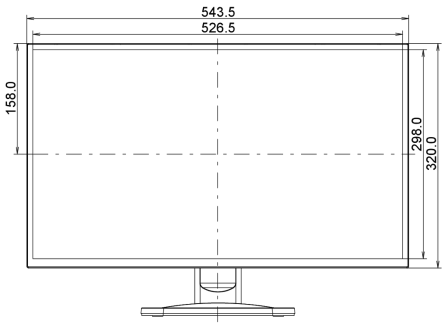

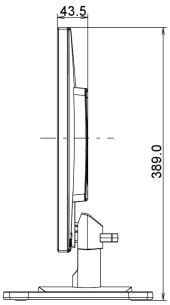

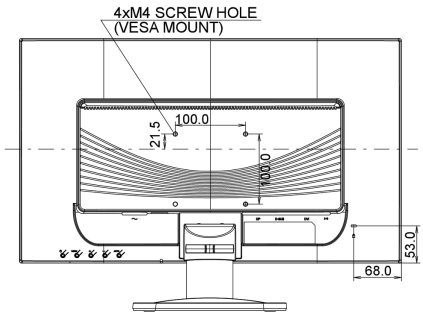

09 LABEL D'EFFICACITÉ ÉNERGÉTIQUE (UE)

Manufacturer	iiyama
Model	ProLite X2481HS-B1
Classe d'efficacité énergétique	B
Diagonale visible de la dalle	60cm; 23.6"; (24" segment)
Consommation d'énergie en utilisation normale	28W
Consommation d'énergie annuelle	41kWh/an*
Consommation en mode veille	0.3W en veille
Power in OFF Mode	0.25W éteint
Résolution	1920 x 1080

*L'information conforme au règlement (UE) n° 1062/2010.*Sur la base de la consommation électrique d'un téléviseur fonctionnant 4 heures par jour pendant 365 jours. La consommation d'énergie réelle dépendra de la façon dont le téléviseur est utilisé.*

Toutes les marques nommées sur ce site sont des marques déposées. iiyama ne pourra être tenu responsable d'éventuelles erreurs ou omissions contenues sur ce site. Tous les écrans LCD iiyama sont conformes à la norme ISO-9241-307:2008 pour ce qui concerne les défauts de pixel.

© IIYAMA CORPORATION. ALL RIGHTS RESERVED